Teletek electronics

Priešgaisrinės apsaugos valdymo pultas

MAG4 Plus

Instaliavimo ir aptarnavimo vadovas

Turinys

GARANTIJA 3
1.BENDROJI INFORMACIJA 4
2.TECHNINĖS SPECIFIKACIJOS 4
2.1 Bendrosios *techninės* MAG4 Plus specifikacijos 4
2.2 Bendrosios Relės Modulio MR8 Techninės Specifikacijos 5
3. MAG4 PLUS INSTALIACIJA 6
3.1 Įrengimas ant sienos 7
3.2 Įrengimas sienoje 7
3.3 Bazinio modulio konfigūracija 8
3.4 Valdymo modulis 9
3.5 Pagrindinis maitinimo šaltinis 10
3.6 4 zonų išplėtėjas 11
3.7 4 Sirenų išplėtėjas 12
4.SUJUNGIMAS 13
4.1 Relių modulis MR8 13
4.2 Kartotuvo panelis 15
4.3 Klasės pakeitimo režimas 16
5.SISTEMOS PROGRAMAVIMAS 18
5.1 Sirenos uždelsimas 18
5.2 Momentinio veikimo režimas 19
5.3 Dvigubo veiksmo režimas 19
5.4 Master (šeimininko) pulto režimas 20
5.5 Pulto kartotuvo režimas 20
6. FUNKCIONAVIMO INSTRUKCIJOS 21
6.1 Pirminis MAG4 Plus įjungimas 21
6.2 Priekinis panelis 21
6.3 Mygtukai 22
6.4 LED indikacijos 22
6.5 Garsinė signalizacija 23
6.6 Aptarnavimo režimai 23
7. INDIKACIJOS 26
7.1 Gedimų indikacijos 26
7.2 Funkcionavimo režimo indikacijos 27
BENDRA MAG4 SUJUNGIMŲ DIAGRAMA 28
GAISRO ALIARMŲ ĮRAŠAI 29
APTARNAVIMO ĮRAŠAS 30
GAISRO ĮVYKIŲ REGISTRAVIMAS 30
ATSARGINIŲ DALIŲ SĄRAŠAS 31

GARANTIJA

Garantinio periodo laikotarpyje gamintojas savo nuožiūra privalo pakeisti arba suremontuoti bet kokį defektinį gaminį po jo grąžinimo į gamyklą. Visų keičiamų ir/arba remontuojamų dalių veikimo laikotarpis yra ribojamos pradinės garantijos arba devyniasdešimties (90) dienu laikotarpiu, priklausomai nuo to, kuris yra ilgesnis. Pradinis pirkėjas privalo nedelsiant pasiusti gamintojui rašytinį pranešimą apie defektinį gaminį ir/arba medžiagas. Rašytinis pranešimas turi būti gautas iki garantinio termino pabaigos.

TARPTAUTINĖ GARANTIJA

Užsienio pirkėjams galioja ta pati garantija kaip ir pirkėjams Bulgarijos viduje, išskyrus tai, kad gamintojas neatsako už bet kokius galimus privalomus muitinės, PVM ar papildomus mokesčius.

GARANTIJOS PROCEDŪRA

Garantija suteikiama grąžinant sugedusį įrenginį. Gamintojas neprivalo priimti gaminio bet kuriuo atveju, kuriam nebuvo pateiktas išankstinis pranešimas.

GARANTIJOS ATIDĖJIMO/PERŽIŪRĖJIMO SĄLYGOS

Ši garantija bus taikoma visiems gaminių ar defektinių medžiagų panaudojimo defektams, kas liečia normalų panaudojimą. Tai neapima:

o Gedimus dėl transportavimo ar priežiūros;
o Gedimus dėl gamtiniu katastrofų, tokiu kaip gaisras, uraganas, žemės drebėjimas ar žaibavimas;
o Gedimus, kuriuos sąlygojo klaidinga įtampa, atsitiktinis sudužimas ar drėgmė už gamintojo kontroliuojamų ribų;
o Gedimus, kuriuos sąlygoja neįgaliotas įsibrovimas į sistemą, pokyčiai arba aplinkiniai objektai;
o Gedimai, kuriuos sąlygojo periferiniai įrenginiai (jeigu tai ne tiekėjo pateikti);
o Gedimai, kuriuos sąlygojo netinkami aplinkoje veikiantys gaminiai:
o Gedimai, kuriuos sąlygojo gaminio panaudojimas nenormaliomis sąlygomis. Gedimai dėl klaidingo aptarnavimo.
o Gedimai, kuriuos sąlygojo bet kokia kita priežastis, netinkamas aptarnavimas arba gaminio klaidingas panaudojimas.

Tuo atveju, jeigu gamintojas dėl keleto nesėkmingų mėginimų atremontuoti garantinį gaminį nesugebės tai atlikti, gamintojas pasilieka teise pakeisti gaminį kaip vienintelę gaminio garantijos nesilaikymo galimybę.Jokiu atveju gamintojas neatsako dėl bet kokiu tiesioginių ar netiesioginių ar logiškai grindžiamų gedimų, numatomo pelno praradimo, laiko ar kitų pirkėjo patirtų nuostolių ryšium su šio gaminio įsigijimu, instaliacija, funkcionavimu ar gedimu.

ATSISAKYMAS

Garantija apima pilna garantiją ir vyrauja virš bet kurios kitos garantijos, detalios ar numatomos (įskaitant bet kurią tiekėjo numatomą ar pritaikomą specialiems tikslams) ir vyrauja virš kitų gamintojo atsakomybių ar įsipareigojimų. Gamintojas nei sutinka, nei įpareigoja kokio nors asmens vietoje savęs nei modifikuoti, nei tobulinti nei pakeisti jokiu Garantinių susitarimų kitais įsipareigojimais ar atsakomybėmis, nei tai apibrėžta šioje Garantijoje.

NEGARANTINIS APTARNAVIMAS

Gamintojas pakeis arba atremontuos negarantinius, pristatytus į gamyklą gaminius, savo nuožiūra pagal žemiau aprašytas sąlygas. Gamintojas nepriims gaminių, kuriems nepateikti anksčiau aprašyti pranešimai.

Gaminiai, kurie gamintojo nuomone remontuojami, bus atremontuoti ir gražinti;
Gamintojas pateiks kainorašti ir tie gaminiai, kurie gali būti atremontuoti, turi būti apmokėti pagal kiekvieno atremontuoto gaminio įkainius;

Šiuo metu sandėlyje esantys gaminiai, geriausiai tenkinantys reikalaujamas sąlygas, gali pakeisti neremontuotinus gamintojo gaminius. Kiekvienam keičiamam gaminiui bus taikomos šiuo metu galiojančios rinkos kainos.

DĖMESIO

Gamintojas pasilieka teise pakeisti aprašytas įrenginio specifikacijas be perspėjimo. Šiame dokumente pateikta informacija yra gamintojo nuosavybė. Jokia publikacijos dalis negali būti paskelbta, kopijuota, įsiminta paieškos sistemoje ar perduota be išankstinio rašytinio gamintojo sutikimo. Nepaisant visu pastangų, kad šio vadovo informacija būtu tiksli ir pilna, negali būti prisiimta jokia atsakomybė dėl bet kokios klaidos ar praleidimo. Prašome atidžiai perskaityti šį vadovą prieš pradedant instaliacijos procesą.

1.BENDROJI INFORMACIJA

MAG4 Plus yra tradicinis mikroprocesorinis priešgaisrinės apsaugos pultas, sukonstruotas atitinkamai EN54 Standarto reikalavimams. Pultas skirtas gaisro įvykių stebėjimui ir pranešimui apie įvykius aptarnaujant iki 16 atskirų zonų, priklausomai nuo instaliuotos konfigūracijos.
MAG4 Plus turi būti instaliuota atitinkamai Gaisro Aliarmo Instaliacijos Reikalavimams, galiojantiems atitinkamos šalies teritorijoje. Pulto maitinimas turi būti izoliuotas ir įrengtas taip, kad nebūtų atsitiktinai išjungtas. Maitinimo išjungimo skydas privalo turėti ryškiai matomą etikete su užrašu GAISRO ALIARMAS – NEIŠJUNGTI.

2.TECHNINĖS SPECIFIKACIJOS

2.1 Bendrosios *techninės* MAG4 Plus specifikacijos

Maksimalus jutiklių skaičius zonoje	Iki 20 įprastinių jutiklių su energijos suvartojimu <200 mA normaliame režime; Neribotas rankinių signalizatorių skaičius
Zonos sąlygos ribos	
• 0 ÷ 2 mA	• Atviros schemos gedimo sąlyga
• 2 ÷ 10 mA	• Normali būsena
• 10 ÷ 110 mA	• Gaisro aliarmo sąlyga
• > 110 mA	• Schemos užtrumpinimo sąlyga
Maitinimas	
Pagrindinis maitinimas	~230V AC ±10% 2A saugiklis, F-tipo
Autonominis maitinimo šaltinis	1 akumuliatorinė baterija 12V/18Ah Išmatavimai – 167x181x76mm Išėjimo įtampa - U_{CHARGE} =13.8V Išėjimo srovė – I_{MAX} =2A 7A saugiklis, mobilaus tipo Baterijų sujungimas: su plokščiu kontaktu, kilpa Ø5mm
Energijos suvartojimas nuo 230V normaliame darbo režime su pilnai pakrautomis baterijomis:	
4 zonos (1 zonų praplėtėjas)	2,1 VA
16 zonų (4 zonų praplėtėjai)	4,2 VA
Energijos suvartojimas normaliame darbo režime pagrindinio maitinimo gedimo atveju:	
Su prijungtu 1 zonų praplėtėju	130 mA
Su prijungtais 4 zonų praplėtėjais	260 mA
Energijos suvartojimas iš baterijų gaisro aliarmo atveju:	
Su 1 zonos praplėtėju, gaisras 1 zonoje	330 mA
Su 1 zonos praplėtėju, gaisras 4 zonose	720 mA
Išėjimai:	
Sirenos schema SND1÷SND4 (valdymo modulis)	+24V/ 0,3A Saugiklis, savaime atsistatantis

Sirenos schema SND1÷SND4	+24V/ 0,15A
(4 sirenų praplėtėjas)	Saugiklis, savaime atsistatanti
Gedimo relė, laisvi nuo įtampos	+12V/1A arba 24V/0,5A
perjungiami kontaktai*	Umax=125V; I_{MAX}=2A
Gaisro relė, laisvi nuo įtampos	+12V/1A arba 24V/0,5A
perjungiami kontaktai*	Umax=125V; I_{MAX}=2A
**Pastaba*: Šios funkcijos gali būti nenaudojamos bet kokių „Galimybės su reikalavimais“ užtikrinimui kaip nurodyta EN54-2*	
Pagalbinis išėjimas	+24V/ 0,15A
	Saugiklis, savaime atsistatanti
Pagrindinio maitinimo kabeliai	
Rekomenduojamas kabelių skerspjūvis	1,5mm^2
Maksimalus terminalo kabelio diametras	Ø2,5mm
Aplinka:	
Darbo temperatūra	-5 ÷ +40^{0}C
Saugojimo temperatūra	-20 ÷ +60^{0}C
Drėgmė	Iki 93% (nekondensuota)

2.2 Bendrosios Relės Modulio MR8 Techninės Specifikacijos

Relių skaičius	8
Maitinimas	24V
Energijos suvartojimas normaliose sąlygose	8mA
Papildomas energijos suvartojimas kiekvienai įjungiamai relei	10mA
Maksimalus laisvų nuo įtampos perjungiamų kontaktų galingumas	+12V/1A arba 24V/0,5A
Maksimali įtampa	125V
Maksimalus energijos suvartojimas	2A
Sujungiamieji laidai	
Rekomenduojamas kabelių skerspjūvis	1,5mm^2
Maksimalus terminalo kabelio diametras	Ø2,5mm
Aplinka:	
Darbo temperatūra	-5 ÷ +40^{0}C
Saugojimo temperatūra	-20 ÷ +60^{0}C
Drėgmė	Iki 93% (nekondensuota)

Perspėjimai:

Prieš prijungdami Priešgaisrinės apsaugos aliarmo pultą MAG4 Plus atidžiai patikrinkite visų sistemos laidų integralumą.
Jeigu instaliacijos ir sujungimų metu įvyko gedimas, kuris negali būti pašalintas, nutraukite instaliaciją ir kreipkitės į gamintoją ar savo įgaliotą vietinį tiekėją

3. MAG4 PLUS INSTALIACIJA

- Pasirinkite geriausią pulto įrengimo vietą: atokiau nuo šilumos šaltinių, aplinkos dulkių ir potencialių vandens proveržių, su aplinkos temperatūra tarp -5^{0}C ir +40^{0}C. (Pav.1.)
- Atsukite du saugos varžtus (žr. Pav.2.). Naudokite šiems tikslams pateiktus įrankius (šešiakampis įrankis Nr.2);
- Nuimkite priekinį viršelį ir atjunkite įžeminimo kabelius: nuo 230V kontaktų, nuo metalinio dangčio kontaktų ir nuo pulto pagrindo;
- Atjunkite juostinį indikacijos kabelį;
- Nuimkite priekinį dangtį atsukdami šarnyrų varžtus (Pav.3). (Pastaba: vartai metaliniame dugne taip pat gali būti atsukti. Ypatinga yra tai, kad po šarnyrais yra dvi plastmasiniai tarpikliai. Šie tarpikliai po priekinio panelio surinkimo turi būti grąžinti atgal.) Pasirinkite kabelių pravedimo angas ir įstatykite plastmasinius dangtelius, pateikiamus kartu su panelio priedais tose angose, kurios nebus naudojamos. Žr.poziciją 13 atsarginių dalių sąraše.
- Atlikite įrengimą ant sienos arba sienoje, žr. 3.1 ir 3.2
- Praveskite visus išorinius kabelius į korpusą ir paruoškite sujungimui, **bet nesujunkite jų šiame etape iš karto. Praveskite maitinimo kabelius per pasirinktas angas, bet laikykite atokiai nuo žemos įtampos laidų.**
- Sujunkite maitinimą ir įžeminimą su pagrindinio terminalo bloku, **bet neįjunkite maitinimo šiame etape.**
- Įstatykite baterijas ir pritvirtinkite su veržikliu – pozicija 1, Pav.9.
- Įrenkite plastmasines kreipiamąsias (žr.Pozicijas 11, 13 ir 19 atsarginių dalių sąraše) pateikiamas su priedais, joms skirtose vietose ant pagrindinio modulio, zonų ir/arba sirenų išplėtėjų.
- Prijunkite zonos ir sirenos schemas ir užprogramuokite pultą atitinkamai specifiniams reikalavimams.
- Grąžinkite priekinį panelį ant šarnyrų ir prijunkite juostinį indikacijos kabelį ir įžeminimo kabelius prie 230 V gnybtų prie metalinio dugno gnybtų ir prie pagrindo.
- Po to, kai visa sistema u\programuota ir testavimo operacijos užbaigtos, užsukite abu apsauginius varžtus panaudodami pateikiamą šešiakampį įrankį.

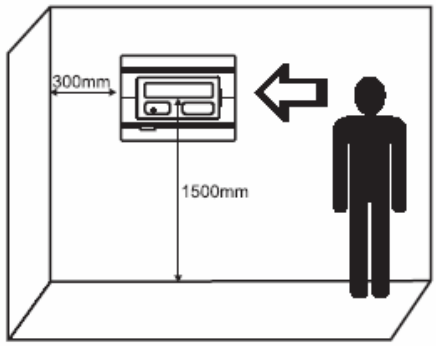

Pav.1

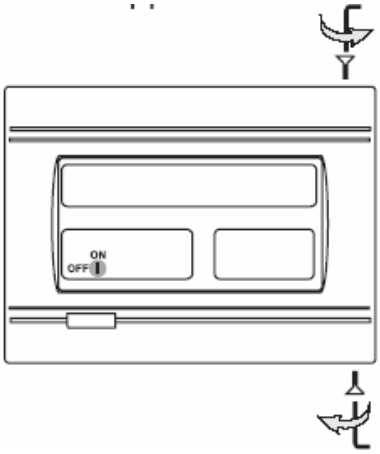

Pav.2

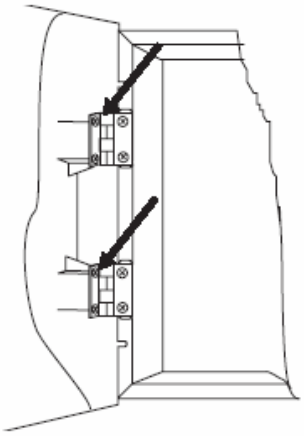

Pav.3

3.1 Įrengimas ant sienos

- Naudodami pateikiamą šabloną nustatykite metalinio dugno prapjovas ant sienos – Pav.4

- Išgręžkite Ø6-8mm skyles sienoje ir pritvirtinkite dėžę naudodami pateikiamus kaiščius ir varžtus (pozicijos 2 ir 6) – Pav.5

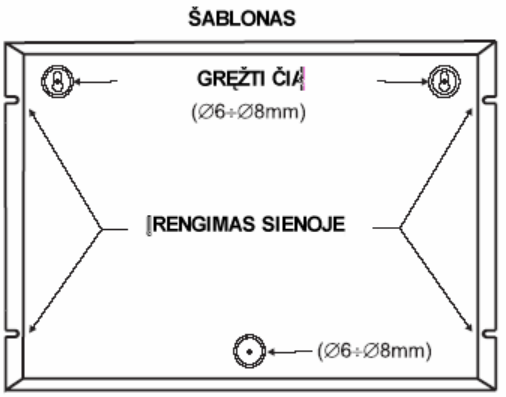

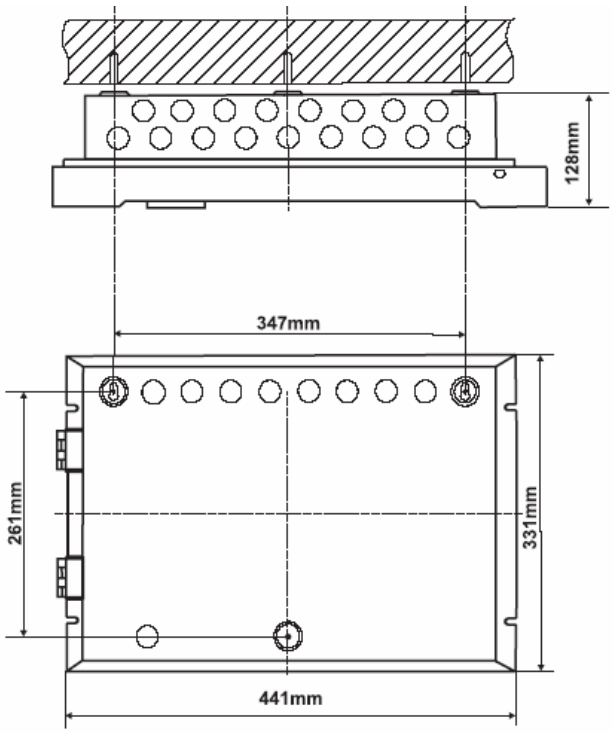

Pav.4 Pav.5

3.2 Įrengimas sienoje

- Priedų komplekte pateikiami du specialūs kronšteinai gaisro pulto montavimui 25mm storio sienoje.
- Naudodami išmatavimus, atvaizduotus Pav.6 nusipieškite ir išpjaukite įrengimo ertmę sienoje.
- Pritvirtinkite kronšteinus vidinėje sienos pusėje ir užfiksuokite juos varžtais (pozicija 8 priedų sąraše), kaip parodyta Pav.7, pozicija 1.
- Praveskite į dėžę visus išorinius kabelius ir po to patalpinkite ją į montavimo prapjovą. Pritvirtinkite dugną naudodami tvirtinimo varžtus ir poveržles (pozicijos 5 ir 7 priedų sąraše) – Pav.7, pozicija 2.

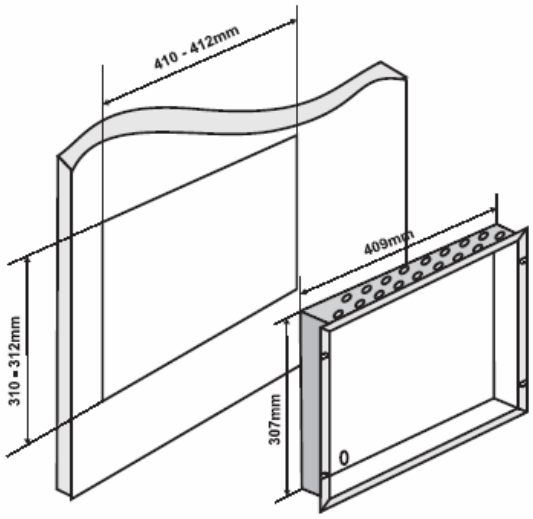

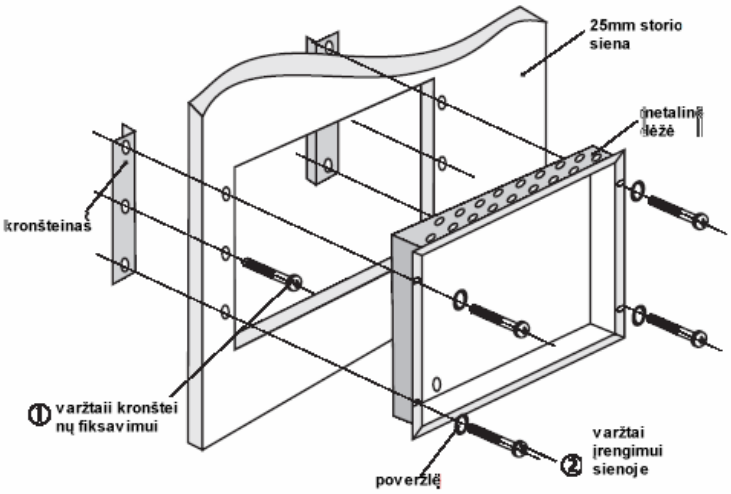

Pav.6 Pav.7

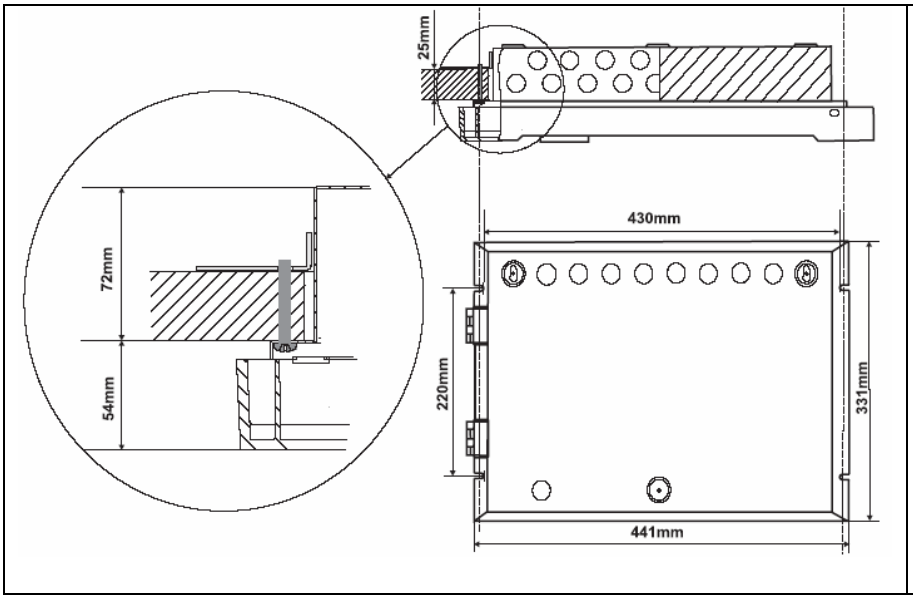

Pav.8
Įrengimo sienoje skylės. Pagrindinis fiksuotų prie sienos kronšteinų ir metalinę dėžę laikančių varžtų vaizdas

3.3 Bazinio modulio konfigūracija

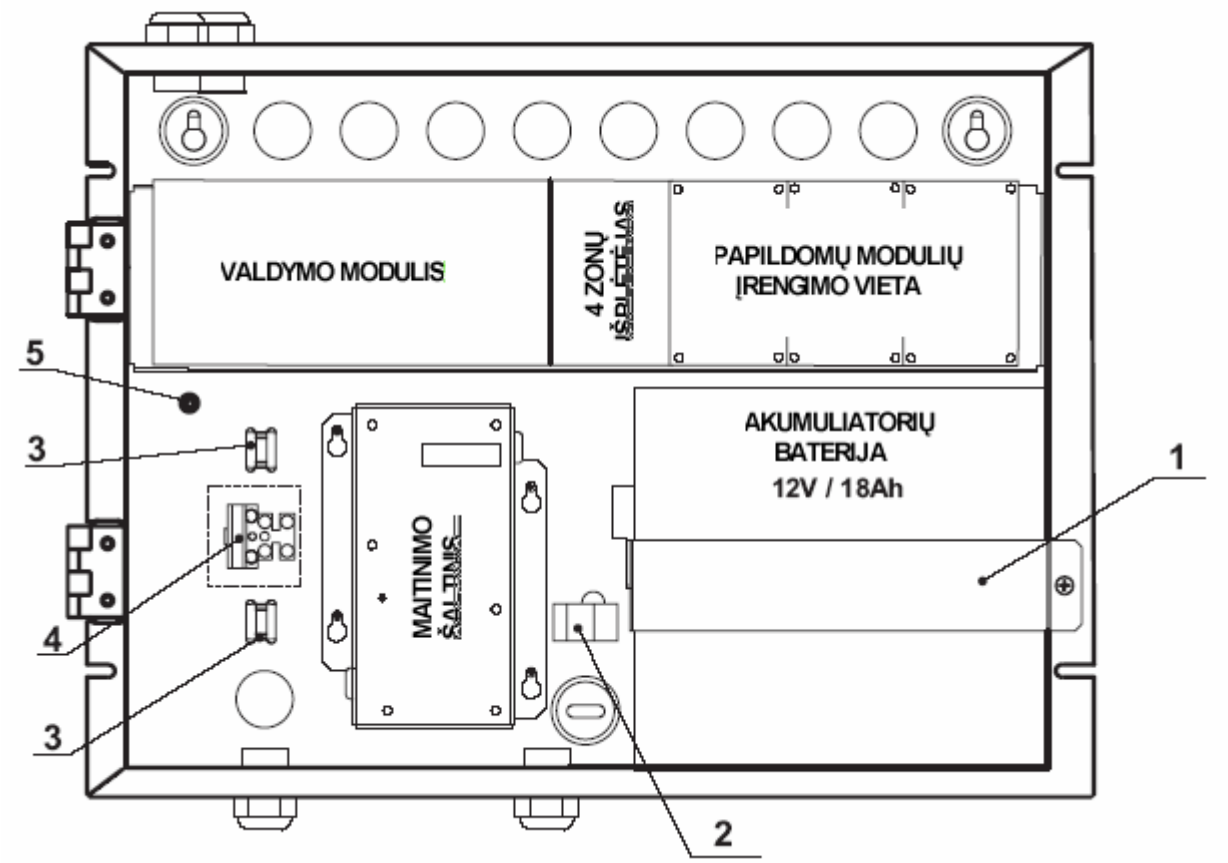

1. Metalinis veržiklis akumuliatoriaus baterijos prilaikymui
2. 7A saugiklis. Mobilaus tipo (pozicija 4 priedų sąraše.
3. Maitinimo kabelio prilaikymo veržiklis
4. Terminalas sujungimui tarp pagrindinio maitinimo ir maitinimo šaltinio, F-tipo saugiklis (pozicija3 priedų sąraše)
5. Įžeminimo taškas

3.4 Valdymo modulis

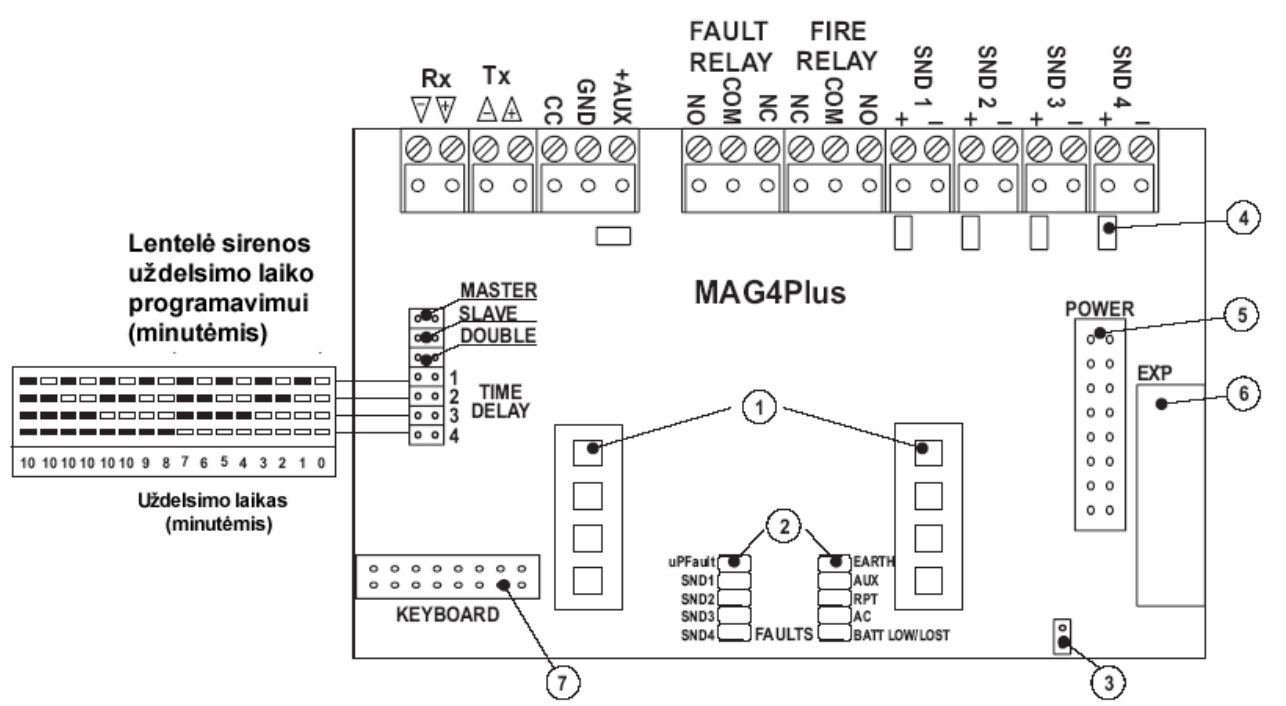

- **Rx/Tx** – terminalai Kartotuvų, Relių modulių sujungimui arba kombinuotam jų tarpusavio sujungimui (žr. 4.1 ir 4.2)
- **CC** (Klasės pakeitimas) – terminalas perjungiklio prijungimui (žr. 4.3)
- **GND** – įžeminimas
- **AUX** – pagalbinis išėjimas, 24V DC/0,3 A
- **FAULT RELAY** - gedimo relė, +12V /1A arba +24V / 0,5A
- **FIRE RELAY** – gaisro relė, +12V /1A arba +24V / 0,5A
- **SND 1 + SND 4** – sirenų išėjimai, +24 V / 0,3A
- **DOUBLE** – dvigubo veikimo režimas (žr. 5.3)
- **MASTER** – Pulto šeimininko režimas (žr. 5.4)
- **SLAVE** – pulto kartotuvo režimas (žr. 5.5)
- **TIME DELAY** – sirenos uždelsimo programavimas

① - darbo režimo LED indikacija (pozicija 11 priedų sąraše)
② - Gedimų LED indikacija, žr. 7.1
③ - perjungiklis įžeminimo gedimo indikacijos įjungimui/išjungimui
④ - savaime atsistatantys saugikliai
⑤ - plokščio kabelio jungtis pagrindinio maitinimo šaltinio prijungimui
⑥ - plokščio kabelio jungtis 4 zonų/ 4 sirenų išplėtėjo prijungimui
⑦ - plokščio kabelio jungtis klaviatūros prijungimui

3.5 Pagrindinis maitinimo šaltinis

Pagrindinio maitinimo šaltinio prijungimas

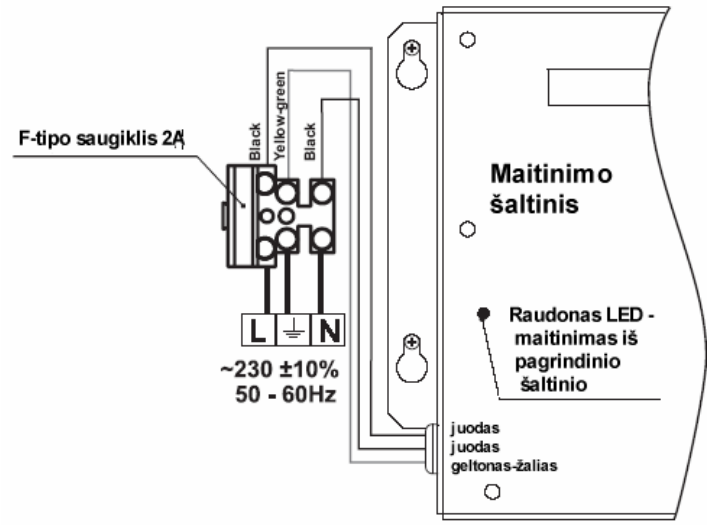

Geltonas-žalias pagrindinio maitinimo įžeminimo kabelis turi būti prijungtas prie vidurinio terminalo taško

Pav.11

Akumuliatoriaus baterijų prijungimas

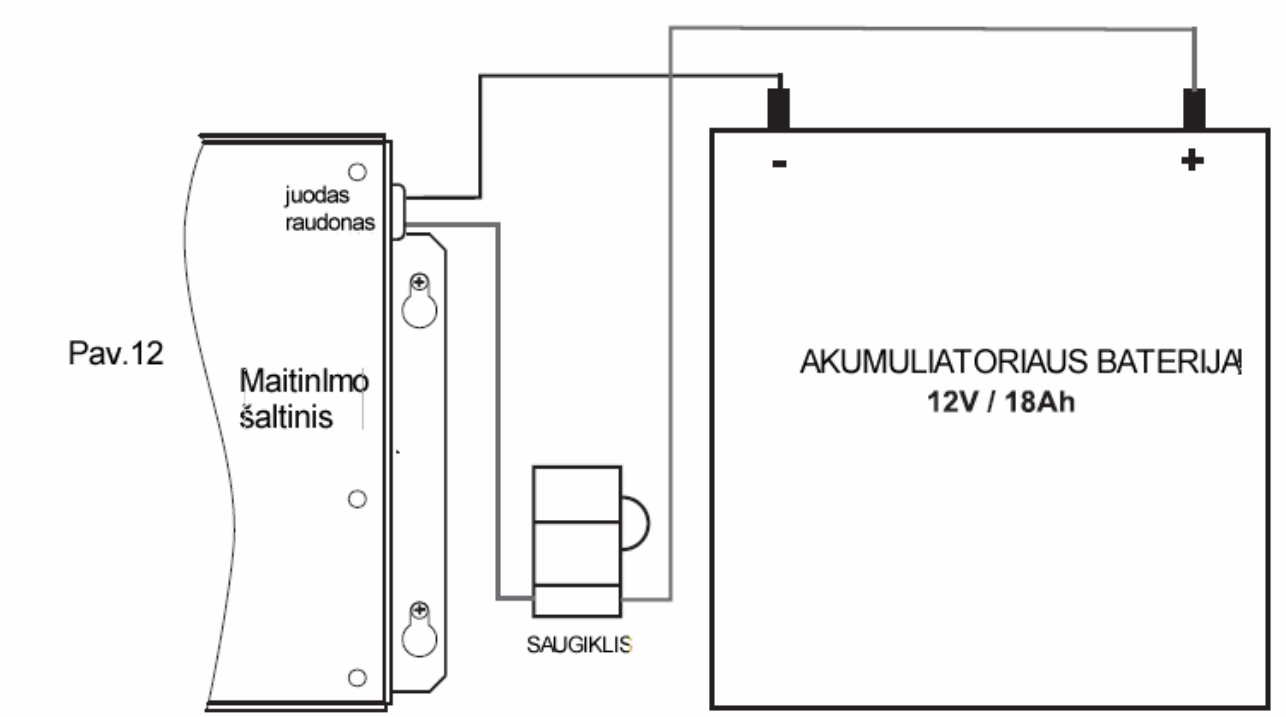

Pav.12

Dėmesio: gali būti, kad akumuliatoriaus baterija nėra pilnai užkrauta pirminio įjungimo metu. Šiuo atveju indikatoriai **BATT/LOW LOST** valdymo modulyje ir **GENERAL FAULT** priekiniame panelyje švies tol, kol baterijų įkrova pasieks reikiamą lygį.

Pastaba: akumuliatoriaus baterijos saugiklis yra 7A (7,5A) mobilaus tipo ir randasi laikiklyje, prijungtame prie raudono pagrindinio maitinimo šaltinio kabelio – Pav.12.

3.6 4 zonų išplėtėjas

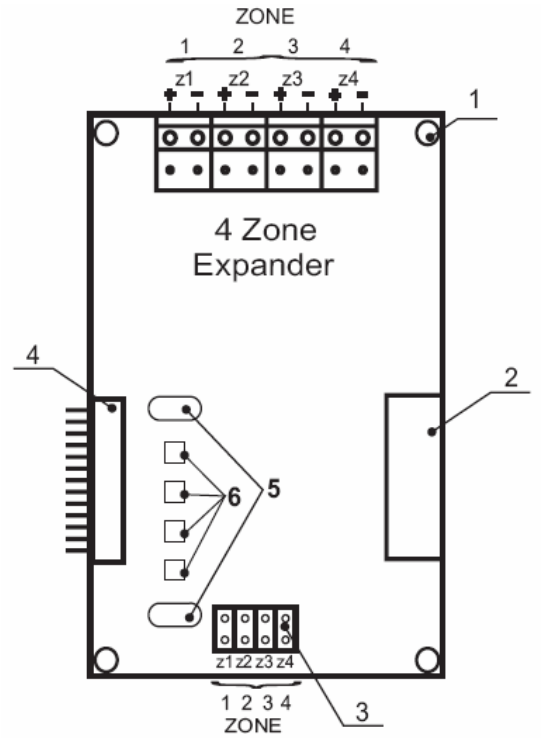

Pav.13

1-montavimo angos išplėtėjo tvirtinimui prie pagrindo;
2-plokščio kabelio jungtis papildomo 4 zonų / 4 sirenų išplėtėjo prijungimui;
3-perjungikliai momentinio veikimo režimo programavimui;
Pavyzdys: norint ZONA1 užprogramuoti momentinio veikimo režimui, nustatykite perjungiklį ant terminalo Z1.
4-plokščio kabeli jungtis sujungimui:
a)su valdymo moduliu, kai 4 zonų išplėtėjas yra pirmas modulis pulto konfigūracijoje;
b)su ankstesniu 4 zonų išplėtėju
5-montavimo angos šviesinių orientyrų įrengimui priekinio panelio LED indikacijai, žr. Poziciją 11 priedų sąraše;
6-Zonų stovio LED indikacija.

Papildomo 4 zonų išplėtėjo prijungimas

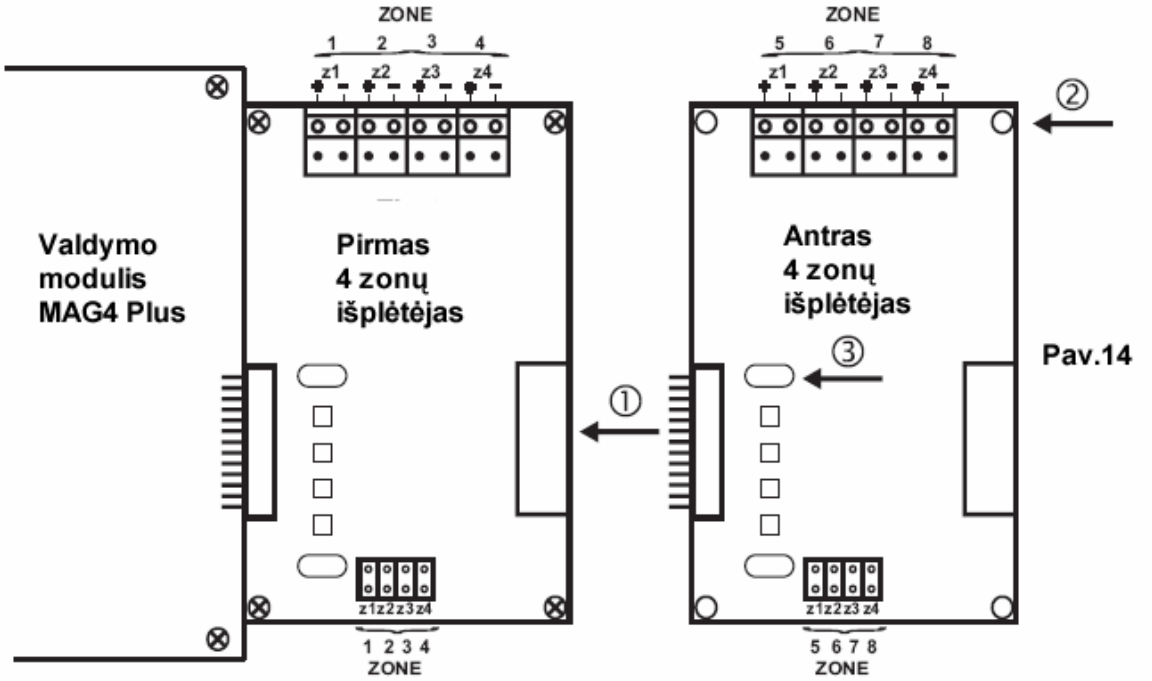

1. Prijunkite išplėtėjo plokščio kabelio jungtį
2. Pritvirtinkite antrą 4 zonų išplėtėją su varžtais prie metalinio korpuso
3. Patalpinkite šviesinius orientyrus (pozicija 15 priedų sąraše)

Metalinis MAG4 Plus korpusas gali talpinti iki 4 zonų išplėtėjų modulių. Kiekvienai zonai gali būti prijungta iki 20 įprastinių detektorių su energijos suvartojimu <200 A normaliame darbo režime ir neribotas rankinių signalizatorių skaičius.

3.7 4 Sirenų išplėtėjas

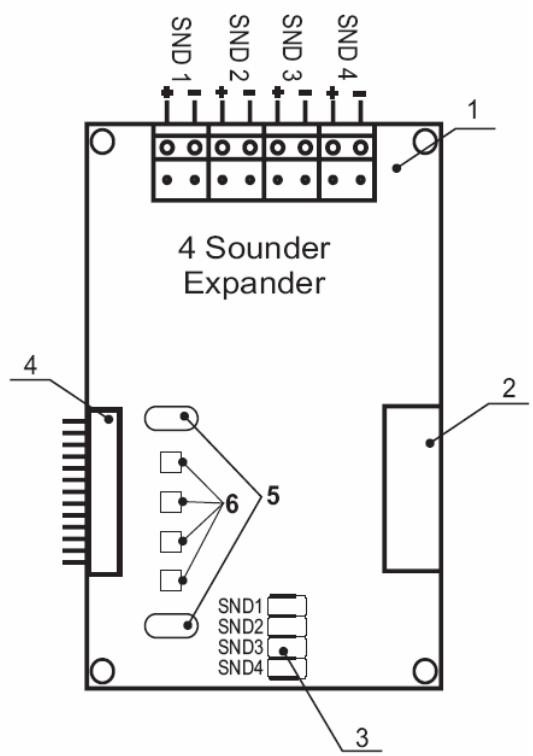

1.Tvirtinimo angos;
2.Plokščio kabelio jungtis papildomo 4 sirenų modulio prijungimui;
3.Gedimų sirenos schemoje LED indikacija. Gedimo bet kurioje sirenų schemoje **SND1÷4** atveju, atitinkamos sirenos schemos indikatorius švies kartu su priekinio panelio indikatoriais ***GENERAL FAULT*** ir ***SAUNDER FAULT/DISABLE***.
4.Plokščio kabelio jungtis sujungimui su:
a)su 4 zonų išplėtėju
b)su ankstesniu 4 sirenų išplėtėju
c)su valdymo moduliu
5.Montavimo angos priekinio panelio LED indikatorių šviesinių orientyrų patalpinimui (pozicija 19 priedų sąraše*).
***Pastaba**: Tik tuo atveju, kai pultas yra Kartotuvo stovyje (perjungiklis nustatytas ant terminalo SLAVE)

Pav.15

4 Sirenų išplėtėjo prijungimas

4 sirenų išplėtėjo prijungimo metodas analogiškas 4 zonų išplėtėjo modulio prijungimui, žr.Pav.14.

Pastaba: prie 4 sirenų išplėtėjo gali būti prijungtas tik to paties tipo modulis. Siekiant užtikrinti teisingą gaisro aliarmo pulto funkcionavimą stebėkite sujungimo seką, atvaizduotą Pav.16a. Klaidingo sujungimo atveju (Pav.16b), bus suformuojamas klaidos signalas, kuris bus suformuojamas įjungiant maitinimą – zonų, prijungtų po 4 zonų išplėtėjo modulio LED indikatoriai pradės blykčioti ir pastoviai švies LED indikatorius GENERAL FAULT.

Egzistuoja ryšys tarp zonos numerio ir sirenų – 4 zonų išplėtėjo ZONA1 atitinka 4 sirenų išplėtimo SIRENAI 1, ZONA 2 atitinka SIRENAI 2, ir t.t. Gaisro atveju ZONOJE 1, SIRENA 1 veikia nepertraukiamai, o išplėtėjo modulio SIRENOS 2÷4 veikia impulsiniu režimu – 2 sek. veikia/2 sek. tyli.

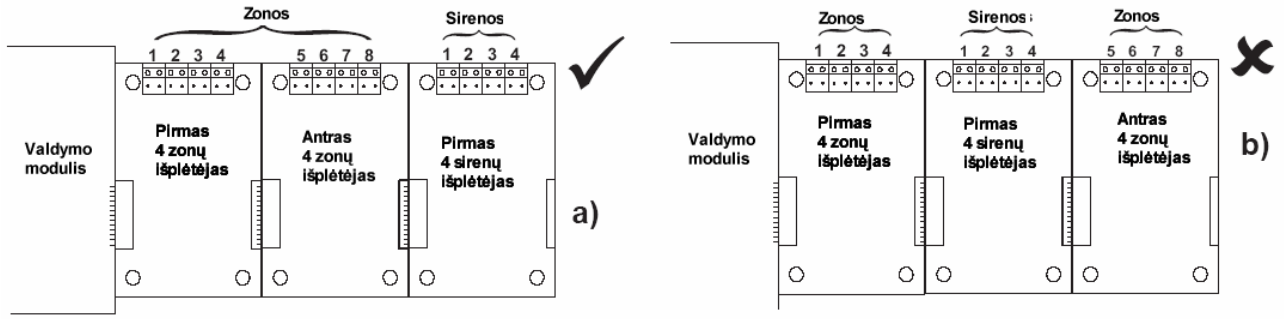

Pav.16

4.SUJUNGIMAS

4.1 Relių modulis MR8

MR8 yra papildomas modulis, kuris įrengiamas MAG4 Plus aliarmo modulio išorėje. MR8 talpina savyje 8 persijungiančias reles. Kai naudojamos visos 16 zonų, MAG4 Plus reikalauja dviejų relių modulių. Techninės MR8 relių modulio specifikacijos pateikiamos skirsnyje 2.2.

MR8 išėjimų konfigūracija
MR8 modulio relės padeda konfigūruoti zonas, prie kurių jie yra prijungti. Jeigu bus naudojamos zonos 1-8, perjungiklis nustatomas ties MR8 motininės plokštės išėjimais 1-8, jeigu perjungiklis nustatomas ties išėjimais 9-16, bus naudojamos zonos nuo 9 iki 16 – Pav.17.
MR8 relių kontaktų tipai (normaliai atviras ar normaliai uždaras) apibrėžiami konfigūruojant NO/NC išėjimus. Nustatant perjungiklį ties NO išėjimas paprastai atidarys kontaktą, nustatant perjungiklį ties NC – išėjimas paprastai uždarys kontaktą - Pav.17.
Specialus perjungiklis J1 – kai šis perjungiklis nustatytas, pirmos zonos relė įjungiama iš Relių modulio po to, kai valdymo pulte po aliarmo įvykio paspaudžiamas mygtukas SILIENCE ALARM .

MR8 Relių modulio charakteristikos

MR8 relės įjungiamos po aliarmo (gaisro) įvykio atitinkamoje, prie kurio yra prijungtos, zonoje:

- Nustačius, kad uždelsimas nustatytas valdymo pulto aliarmo ciklui (įjungiant sirenas), šis uždelsimas taip pat galioja pirmo aliarmo relės įjungimui – ji bus uždelsiama tam pačiam laikotarpiui.
- Relės įjungimo uždelsimas panaikinamas paspaudžiant mygtuką SILIENCE ALARM - relė ir sirenos įjungiami nedelsiant.
- Po gaisro signalo suformavimo ir sirenos uždelsimo išjungimo, sekančios MR8 relės bus įjungtos nedelsiant.
- Atitinkamos relės bus įjungtos nedelsiant po sirenų įjungimo. Ten kur uždelsimas egzistuoja, jis bus taikomas tik zonai, kuri pirmoji įjungė aliarmo režimą.
- Aktyvios relės išjungiamos nedelsiant po pulto atstatymo į pradinę padėtį. Sirenų išjungimo mygtuko paspaudimas neatstato relių.

Siekiant, kad MAG4 Plus veiktų kartu su MR8 moduliu, pultas turi būti nustatytas kaip Master – perjungiklis nustatytas ties Master terminalu

Sujungimas su vienu MR8 relių moduliu ir Master pultu MAG4 Plus atvaizduotas Pav.18.

Sujungimas su dviem MR8 relių moduliais ir Master pultu MAG4 Plus atvaizduotas Pav.19.

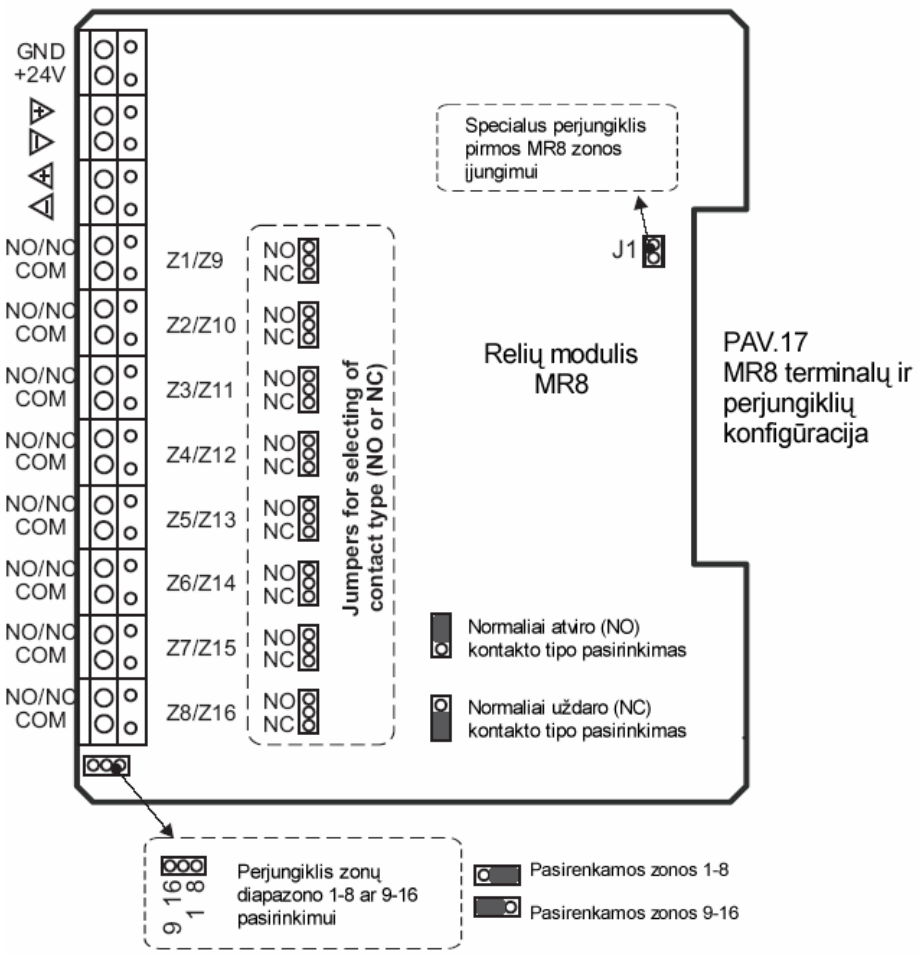

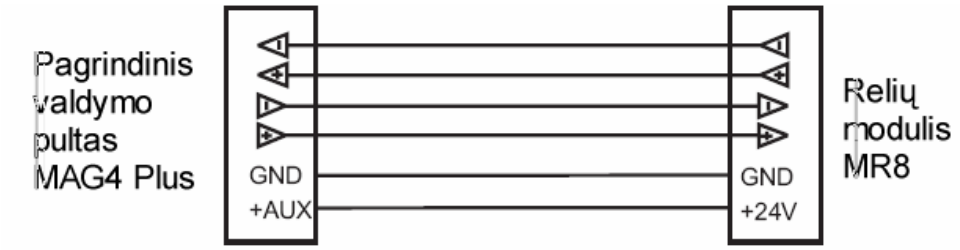

Pav.18. sujungimas tarp vieno Relių modulio ir Pagrindinio pulto

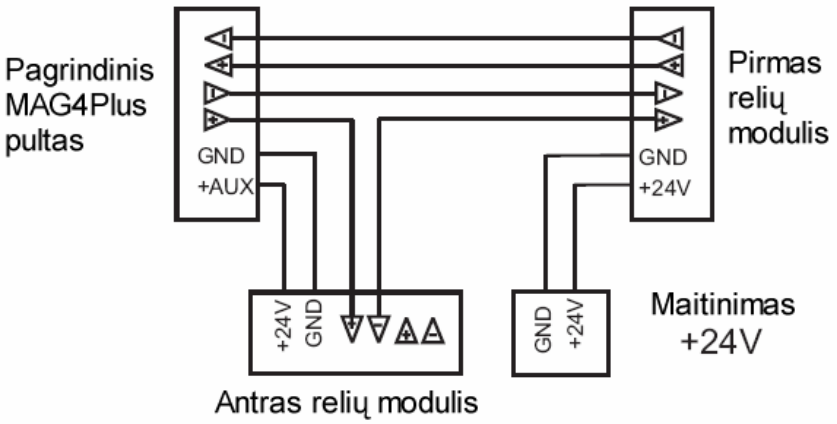

Pav.19 Sujungimas tarp dviejų relių Modulių ir Pagrindinio pulto

4.2 Kartotuvo panelis

Sekantis MAG4 Plus gali būti prijungtas prie MAG4 Plus Gaisro Aliarmo pulto kaip pavaldus (SLAVE). Pavaldaus pulto funkcija yra dubliuoti pirmo pulto šviesinę ir garsinę indikaciją ir taip pat mygtukų pirmajame pulte kontrolę atstumu iki 1000m. Šiam tikslui abiem pultams turi būti priskirti specialūs prioritetai. Pirmam priešgaisrinės sistemos aliarmo pultui turi būti priskirtas Master (šeimininko) ir antrajam pavaldaus (SLAVE) prioritetai.

Master panelis nustatomas patalpinant perjungiklį ant pagrindinio modulio MASTER terminalo, ir pavaldus (SLAVE) – ant terminalo SLAVE (žr.pav.10).
Pav.20 ataizduoja sujungimą tarp MAG4 Plus Master ir Slave panelių.

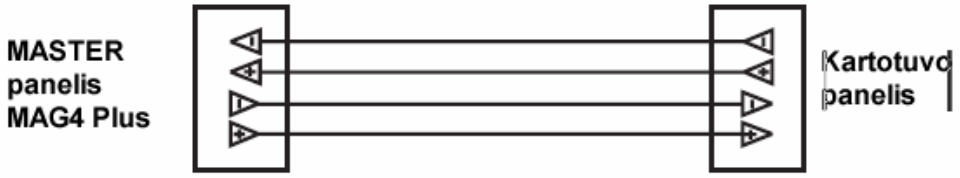

Pav.20 Sujungimas tarp Master ir Kartotuvo (Repeater) panelių

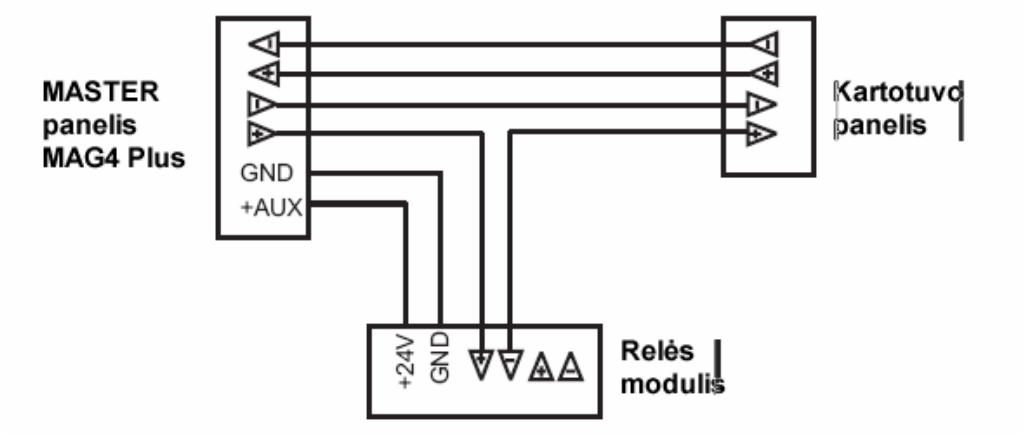

Pav.21 sujungimas tarp vieno Relės modulio, Kartotuvo ir Master panelių

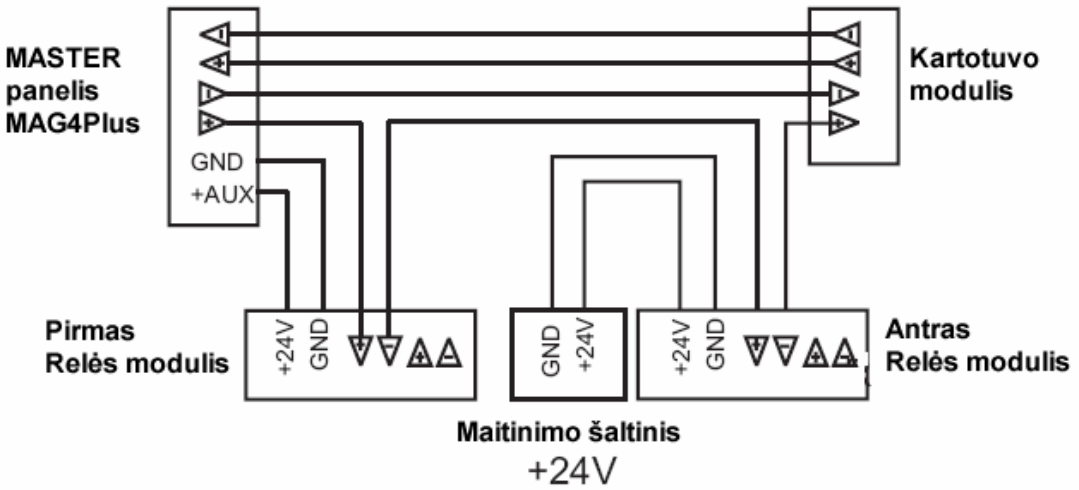

Pav.22 sujungimas tarp dviejų Relių modulių, Kartotuvo ir Master panelių

4.3 Klasės pakeitimo režimas

Klasės pakeitimo funkcijos naudojimui prijunkite perjungiklio terminalus su normaliai atvirais kontaktais prie CC (klasės pakeitimo) gnybtų ant pagrindinio modulio terminalų (Pav.10). Sirenos veikimo režimai bus sekantys:

- Kai perjungiklis nuspaustas – sirena vieną sekundę veikia, vieną neveikia;
- Kai perjungiklis atleistas – sirena yra išjungta.

4.4 Zonos ir Sirenos schemų prijungimas

Patikrinkite normalų funkcionavimą prieš prijungiant schemas prie zonų ir sirenų:

- Prijunkite baterijas prie maitinimo įrenginio terminalų – Pav.12 ir patikrinkite saugiklio buvimą ir stovį, 7A mobilaus tipo, esančio gnybte.
- Patikrinkite saugiklio buvimą ir stovį, 2A F-tipo, esančio gnybte, skirtame sujungti maitinimo įrenginį prie pagrindinio maitinimo tinklo.
- Įjunkite pagrindinį maitinimo šaltinį.

Normaliame funkcionavimo režime priekiniame priešgaisrinės apsaugos pulte šviečia tik „POWER SUPPLY 230V“ LED indikatorius.

PASTABA: tuo atveju, jeigu šviečia ir kiti indikatoriai ir įsijungė vidinis zumeris:

- Išjunkite zumerį paspausdami mygtuką SILENCE BUZZER priekiniame panelyje.
- Patikrinkite maitinimo ir baterijų saugiklius
- Patikrinkite elektrinius sujungimus stoties korpuse
- Patikrinkite bet kokį įjungtą pagrindinio modulio FAULT indikatorių, žr.Pav.10. Apibrėžkite gedimus atitinkamai Gedimų Indikacijų Lentelei.

- Paspauskite mygtuką RESET priekiniame panelyje sistemos atstatymui į pradinę padėtį (mygtukas aktyvus, jeigu perjungiklis randasi padėtyje ON (įjungtas)

Zonos schemos prijungimas

Kiekvienai schemai/zonai gali būti prijungta iki 20 įprastinių detektorių ir neribotas rankinių signalizatorių skaičius. Pav.23 atvaizduoja, kaip zonos viduje sujungti detektorius.

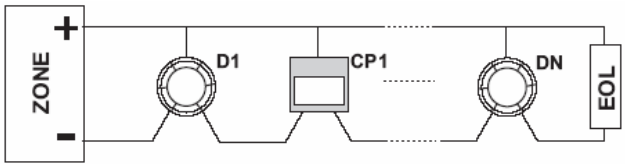

Pav.23 Detektorių (D1+N) ir rankinių signalizatorių (CP+N) prijungimas prie zonos schemos.

Dėmesio: Panelio Dvigubo Veiksmo darbo režimo metu, kai zonos išplėtėjas neturi perjungiklio NO ant terminalo momentiniam veiksmui bet kurioje zonoje, šiai schemai gali būti prijungti TIK detektoriai, ir jeigu perjungiklis buvo nustatytas – detektoriai ir rankiniai signalizatoriai.
Pavyzdys: Jeigu zonoje ZONE1 yra prijungti rankiniai signalizatoriai, kad sistema funkcionuotų teisingai, turi būti perjungiklis šios zonos išplėtėjo modulyje ant terminalo z1, žr. Pav.25.

Norint prijungti zonos schemas:

- Išjunkite maitinimą ir atjunkite baterijų maitinimo terminalus;
- Pašalinkite EOL-modulius nuo visų naudojamų zonų gnybtų ir uždėkite juos ant paskutinių detektorių;
- Sujunkite kiekvieną schemą su atskira zona ant 4 zonų išplėtėjo terminalo;
- Sujunkite bateriją su maitinimo šaltiniu ir įjunkite pagrindinio panelio maitinimą.

⚠	Po įjungimo pultas pereis į normalų režimą ir priekiniame priešgaisrinės apsaugos pulto panelyje švies LED indikatorius „POWER SUPPLY 230V“

PASTABA: Jeigu užsidega indikatorius GENERAL FAULT ir gedimo indikatorius užsidega vienoje ar keliose priekinio panelio zonose, problema liečia schemų sujungimus šiose zonose. Patikrinkite įrenginių sujungimų poliškumą ir ar kuris nors detektorius neatjungtas nuo savo pagrindo.

Aktyvuokite vieną ar kelis prie kiekvienos zonos prijungtus detektorius siekiant patikrinti, ar gaisro signalas suformuojamas ir ar pultas funkcionuoja teisingai.

FAULT(gedimo) ir FIRE(gaisro) relių prijungimas

Relės su perjungiamas kontaktais skirtos žemos įtampos įrenginių valdymui.

⚠	Dėmesio: FAULT ir FIRE relių gnybtams neturi būti prijungiamas pagrindinis maitinimas. Po prijungimo patikrinkite kiekvienos schemos valdomus išorinius įrenginius.

Sirenos schemos prijungimas

Pav.24 atvaizduoja kaip prijungti sirenas. Viena R=10K varža prijungiama prie kiekvienos schemos galo, kaip parodyta diagramoje.

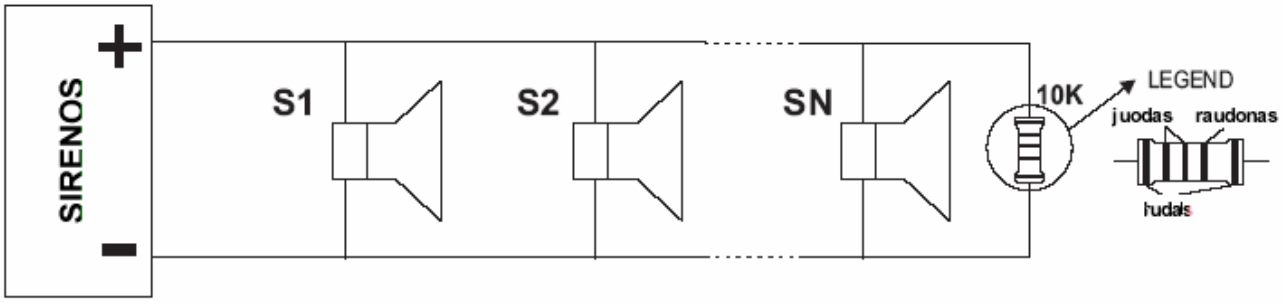

Pav.24. Sirenų prijungimas prie valdymo modulio išėjimų SND1-SND4 ir 4 sirenų išplėtėjo išėjimo.

Norint prijungti sirenų schemas:

- Išjunkite maitinimą ir atjunkite baterijų maitinimo terminalus;
- Vieną po kito pašalinkite varžas (R-10K) nuo sirenų prijungimo gnybtų (SND1-SND4) pagrindiniame modulyje ir prijunkite jas lygiagrečiai prie paskutinės sirenos schemoje. Sirenų prijungimas prie 4 sirenų išplėtėjo išėjimų atliekamas analogiškai.
- Prijunkite sirenų schemas prie pagrindinio modulio gnybtų SND1-SND4 ir/arba 4 sirenų išplėtėjo modulio stebėdami prijungimo poliškumą.
- Sujunkite bateriją su maitinimo šaltiniu ir įjunkite pagrindinio panelio maitinimą.

⚠	Po įjungimo pultas pereis į normalų režimą ir priekiniame priešgaisrinės apsaugos pulto panelyje švies LED indikatorius „POWER SUPPLY 230V“

PASTABA: Jeigu užsidega indikatorius GENERAL FAULT ir gedimo indikatorius užsidega vienoje ar keliose priekinio panelio zonose ir/arba 4 sirenų išplėtėjo modulyje – SND1-SND4, galbūt egzistuoja sujungimų problema. Patikrinkite sujungimų poliškumą su pagrindinio panelio modulio terminalu, taip pat sujungimą su 4 sirenų išplėtėjo moduliu.

5.SISTEMOS PROGRAMAVIMAS

5.1 Sirenos uždelsimas

Egzistuoja galimybė Sirenos įjungimo uždelsimo nustatymui po to kai pultas įveda „Gaisro“ režimą. Tačiau priekinio panelio indikatorius FIRE užsidegs nedelsiant po gaisro įvykio, nepriklausomai nuo to, ar sirenoms buvo nustatytas uždelsimas. Po užprogramuoto uždelsimo pabaigos, kurio laikotarpyje vartotojas gali pašalinti aliarmo įvykio priežastį, pultas įjungs sirenas. Sirenos gali būti išjungtos paspaudžiant priekiniame panelyje mygtuką SILENCE ALARM .

Klaidingo aliarmo atveju vartotojas privalo paspausti RESET sistemos grąžinimui į normalų darbo režimą.

Norint užprogramuoti MAG4 Plus Sirenų uždelsimą laikotarpyje nuo 1 iki 10 minučių:

Išnagrinėkite sirenos uždelsimo laiko programavimo lentelę atvaizduotą Pav.10
Priklausomai nuo pasirinkto uždelsimo laiko nustatykite perjungiklį ant terminalų TIME DELAY, pažymėtų Pav.10 kaip 1, 2, 3 ir 4.

Paspauskite RESET pakeitimų įvedimui.

Pavyzdys: norint užprogramuoti sirenų uždelsimą 3 minutes, nustatykite perjungiklį ant terminalų 1 ir 2.

5.2 Momentinio veikimo režimas

Kai saugojamoje vietoje egzistuoja zonos, kurios reikalauja nedelsiant įjungti šviesinius indikatorius ir sirenas, pultas numato momentinio veiksmo darbo režimą. Šis režimas gali būti užprogramuotas kiekvienai zonai atskirai, priklausomai nuo jos paskirties. Momentinio veiksmo režime, aliarmo įvykio zonoje atveju, sirenos įjungiamos nedelsiant, t.y. *šis režimas yra prioritetinis palyginat su Dvigubo veiksmo ir Sirenos uždelsimo režimais*.

Dvigubo veikimo režime, kur nėra perjungiklio ant zonos išplėtėjo momentinio veiksmo terminalų, TIK detektoriai gali būti prijungti kiekvienoje zonos schemoje, ir jeigu perjungiklis buvo nustatytas – tai leidžia prijungti tiek detektorius tiek rankinius signalizatorius.

Norint užprogramuoti momentinio veikimo režimą pasirinktai zonai

- Nustatykite perjungiklį ant terminalo, kuris atitinka zonos numeriui – Pav.13.
- Paspauskite RESET pakeitimų įvedimui.

Pavyzdys: jeigu yra prie ZONE1 prijungti rankiniai signalizatoriai, tam, kad sistema funkcionuotų teisingai, turi būti perjungiklis prie šios zonos išplėtėjo terminalo z1.

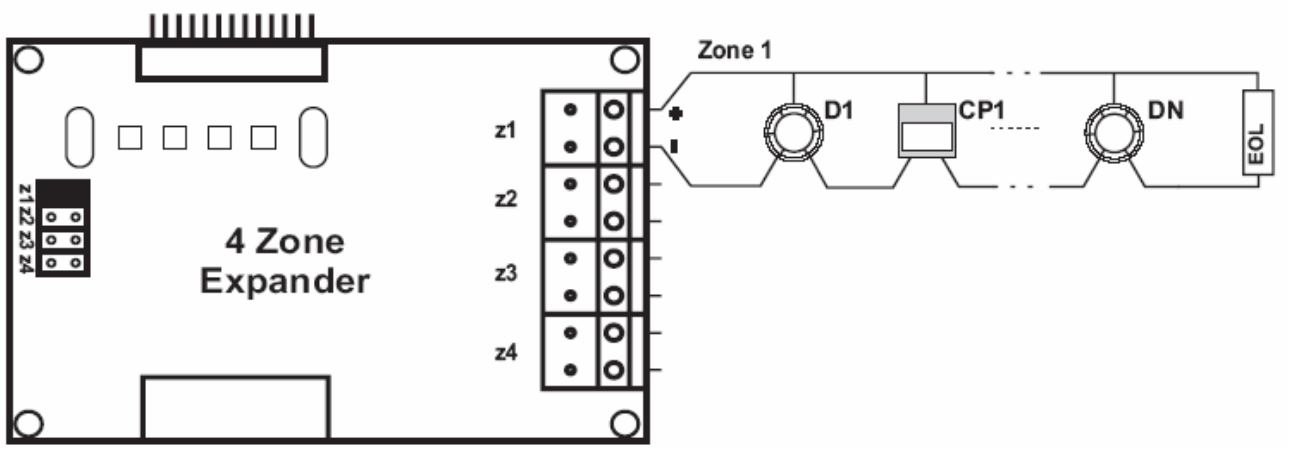

Pav.25 Momentinio veiksmo režimo programavimo pavyzdys

5.3 Dvigubo veiksmo režimas

Dvigubo veiksmo režimo įvedimo tikslas yra išvengti klaidingų aliarmų. Kur MAG4 Plus užprogramuotas veikti šiame režime, pultas neskelbia aliarmo iš karto, bet laukia aliarmo įvykio pasikartojimo nurodytame laiko intervale – Pav.26. Šis laiko intervalas yra nustatytas kaip numatytasis ir negali būti keičiamas. MAG4 Plus tai yra 3 minutės.

Norint užprogramuoti Dvigubo veiksmo režimą

- Nustatykite perjungiklį ant pagrindinio modulio terminalo DOUBLE – Pav.10.
- Paspauskite RESET pakeitimų įvedimui

Pavyzdys 1 Pavyzdys 2

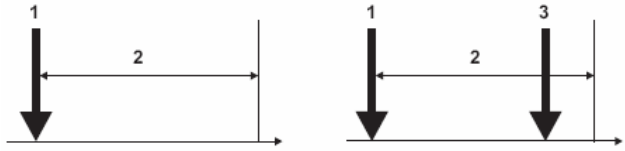

1-įeinantis aliarmo signalas ir zonos atstatymas

2-sekančio įeinančio aliarmo signalo laukimas

3-antras įeinantis aliarmo signalas ir aliarmo skelbimas

Pav.26

Pavyzdys 1: šiuo atveju pultas neįjungs sirenų ir signalizacijos priekiniame panelyje, kadangi laiko intervale 2 nebuvo antro aliarmo signalo.

Pavyzdys 2: šiuo atveju pultas įjungs sirenas ir priekinio panelio signalizaciją, kadangi laiko intervale 2 atėjo sekantis aliarmo signalas.

5.4 Master (šeimininko) pulto režimas

Kai du MAG4 Plus pultais sujungiami bendroje sistemoje, vienas turi būti programuojamas kaip Master ir antrasis kaip Slave (pavaldus)

Norint užprogramuoti Master pulto režimą:

- Nustatykite perjungiklį ant pagrindinio modulio terminalo MASTER – Pav.10.
- Paspauskite RESET pakeitimų įvedimui

Sujungimas tarp Master pulto ir MR8 relių modulio aprašytas 4.1 ir sujungimas tarp Master ir Slave modulių – 4.2.

5.5 Pulto kartotuvo režimas

Norint užprogramuoti Pulto kartotuvo režimą.

- Nustatykite perjungiklį ant pagrindinio modulio terminalo SLAVE – Pav.10.
- Paspauskite RESET pakeitimų įvedimui

Sujungimas tarp Master ir Slave modulių aprašytas – 4.2.

5.6 Atskiro pulto režimas

Atskiro MAG4 Plus pulto režime joks perjungiklis nenustatomas ant terminalų Master ar Slave.

Norint užprogramuoti Atskiro Pulto režimą.

Patikrinkite, ar nėra perjungiklių ant Master ar Slave terminalų. Pašalinkite juos jei yra.

- Paspauskite RESET pakeitimų įvedimui

6. FUNKCIONAVIMO INSTRUKCIJOS

6.1 Pirminis MAG4 Plus įjungimas

Pultas įjungiamas prijungiant maitinimą. Bus pradėta pirminio įjungimo procedūra, kuri vyksta sekančiai:
1.Maždaug dvi sekundes visi LED indikatoriai užgesta ir užsidega atsitiktine tvarka: galimas garsinio signalo įjungimas.

2.Visi LED užsidega 1 sekundei – pagrindiniame panelyje (išskyrus ***uPFault***) ir zonų ar sirenų išplėtėjuose (dvispalvis zonos/sirenos išplėtėjo LED indikatorius šviečia oranžiniai) Įsijungia garsinė signalizacija.
3.Maždaug 5 sekundėms užsidega sekantys LED indikatoriai:

- Ant pagrindinio modulio – visi išskyrus ***uPFault***
- Ant 4 zonų išplėtėjų – zonų, užprogramuotų kaip momentinio veiksmo, LED indikatoriai (t.y. su nustatytu perjungikliu) šviečia oranžiniai, visų likusių – raudonai.
- Ant 4 sirenų išplėtėjų – indikatorius Fault (SND1-SND4)

4.Sekantys LED indikatoriai užsidega 1 sekundei:

- Ant pagrindinio panelio – visi išskyrus ***uPFault*** ir ***Fire***
- Ant 4 zonų išplėtėjo – visi LED indikatoriai užgesta.
- Ant 4 sirenų išplėtėjų – indikatorius Fault (SND1-SND4)

Po to, kai pradinė inicializacijos procedūra užbaigta, visi LED indikatoriai, išskyrus žalią POWER SUPPLY 230V turi užgesti.
Dabar priešgaisrinės apsaugos pultas randasi normaliame režime.

6.2 Priekinis panelis

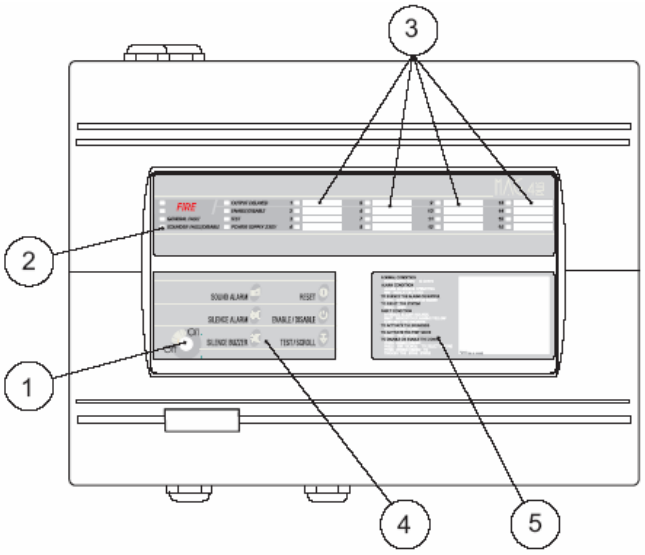

① - perjungiklis skirtas perjungimui tarp Kreipties Lygių 1 ir 2. Išjungtoje padėtyje OFF (Kreipties lygis 1) veikia tik mygtukas SILENCE BUZZER ir padėtyje ON (Kreipties lygis 2) veikia visi mygtukai.
② - darbo režimų indikacija
③ - zonų stovių LED indikacija
④ - valdymo mygtukai
⑤ - darbo su pultu instrukcijos

6.3 Mygtukai

Mygtukas	Aprašymas
SOUND ALARM	**Sirenų įjungimas**
SILENCE ALARM	**Sirenų išjungimas**
SILENCE BUZZER	**Vidinio zumerio išjungimas**
RESET	**Pradinis pulto įjungimas** **Įvestų pokyčių patvirtinimas**
ENABLE/DISABLE	**Zonų/sirenų įjungimas/išjungimas**
TEST/SCROLL	**Patikrinimo režimas, zonų peržiūrėjimas pirmyn**

6.4 LED indikacijos

LED	Aprašymas
FIRE **(du raudoni)**	**Gaisras patalpose**
GENERAL FAULT **(geltonas)**	**Maitinimo gedimo indikatorius**
SOUNDER FAULT/DISABLE **(geltonas)**	**Šviečia pastoviai esant išjungtai sirenai** **Blykčioja esant gedimui sirenų schemoje**
OUTPUT DELAY **(geltonas)**	**Šviečia pastoviai užprogramuoto uždelsimo laikotarpyje (perjungiklis nustatytas ant TIME DELAY terminalo)**
ENABLE/DISABLE **(geltonas)**	**Šviečia pastoviai po zonų/sirenų atjungimo** **Blykčioja zonų/sirenų įjungimo/išjungimo metu**
TEST **(geltonas)**	**Blykčioja „vieno žmogaus“ zonos testavimo metu**
POWER SUPPLY 230V **(žalias)**	**Pastoviai blykčioja normalaus funkcionavimo režime, atvaizduodamas 230V maitinimo esamumą**
LED 1-16 **(geltoni-raudoni)**	**Zonos indikacija.** **Šviečia raudonai gaisro zonoje atveju** **Šviečia geltonai atjungtoje zonoje** **Blykčioja geltonai:** **-1 blyksnis per sekundę esant gedimui zonoje** **-2 blyksniai per sekundę „Vieno žmogaus“* testo ir zonos atjungimo metu**

vieno žmogaus testas – t.y.instaliuotojo testas, kurio metu patikrinamas sistemos funkcionavimas

6.5 Garsinė signalizacija

Trumpas nepertraukiamas signalas – po panelio pirminio įjungimo ir klavišo RESET paspaudimo.

Nepertraukiamas signalas – Gaisro ir/arba gedimo stovis. Signalizacija gali būti nutraukta paspaudžiant mygtuką SILENCE BUZZER , tačiau LED indikacija išlieka.

Trūkčiojantis garsinis signalas – po mygtuko ENABLE/DISABLE paspaudimo įjungti/išjungti zonas/sirenas ir mygtuko TEST/SCROLL perėjimui prie „Vieno žmogaus“ zonų tikrinimo režimo.

Garsinė signalizacija gali būti sustabdyta paspaudžiant mygtuką SILENCE BUZZER , tačiau LED indikacija išlieka.

6.6 Aptarnavimo režimai

Zonos įjungimas/išjungimas

Kiekviena MAG4 Plus zona gali būti įjungta arba atjungta

Zonos išjungimui

Paspauskite ENABLE/DISABLE	LED ENABLED/DISABLED - Įjungtas/išjungtas blykčios. ZONE 1 LED blykčios geltonai (2 blyksniai per sekundę) jeigu ZONE1 yra įjungta arba švies pastoviai, jeigu ZONE1 išjungta
Spauskite TEST/SCROLL kol pasieksite zoną, kuri turi būti išjungta	Atitinkamos zonos LED blykčios geltonai (2 blyksniai per sekundę)
Spauskite ENABLE/DISABLE	Išjungtos zonos LED indikatorius pastoviai švies geltonai
Spauskite RESET	Tokiu būdu bus atliekama pradinė pulto įjungimo procedūra (žr.6.1). Šiuo metu zona bus išjungta.

Zonos įjungimui

Paspauskite ENABLE/DISABLE	LED ENABLED/DISABLED - Įjungtas/išjungtas blykčios. ZONE 1 LED blykčios geltonai (2 blyksniai per sekundę) jeigu ZONE1 yra įjungta arba švies pastoviai, jeigu ZONE1 išjungta
Spauskite TEST/SCROLL kol pasieksite išjungtą zoną	Atitinkamos išjungtos zonos LED indikatoriai pastoviai švies geltonai
Spauskite ENABLE/DISABLE	Zonos LED indikatoriai pradės blykčioti geltonai (2 blyksniai per sekundę)
Spauskite RESET	Tokiu būdu bus atliekama pradinė pulto įjungimo procedūra (žr.6.1). Šiuo metu zona bus įjungta.

Sirenų įjungimas/išjungimas
Sirenų išjungimui:

Paspauskite ENABLE/DISABLE	LED indikatorius ENABLED/DISABLED - Įjungtas/išjungtas blykčios. ZONE 1 LED indikatorius blykčios geltonai (2 blyksniai per sekundę) jeigu ZONE1 yra įjungta arba švies pastoviai, jeigu ZONE1 išjungta
Spauskite TEST/SCROLL kol pasieksite paskutinę sistemos zoną – 4, 8, 12 ar 16	
Dar kartą spauskite ENABLE/DISABLE	LED indikatoriai SOUNDER FAULT/DISABLED pradės blykčioti
Paspauskite ENABLE/DISABLE	LED indikatoriai SOUNDER FAULT/DISABLED pradės šviesti pastoviai
Spauskite RESET išėjimui iš sirenos atjungimo režimo	Tokiu būdu bus atliekama pradinė pulto įjungimo procedūra (žr.6.1). Šiuo metu sirenos bus įjungtos.

Jūs galite nutraukti sirenų atjungimo režimą paspausdami TEST/SCROLL ,po ko pradinio sistemos įjungimo procedūra neprasidės.

Sirenų įjungimui:

Paspauskite ENABLE/DISABLE	LED indikatorius ENABLED/DISABLED - Įjungtas/išjungtas blykčios. ZONE 1 LED blykčios geltonai (2 blyksniai per sekundę) jeigu ZONE1 yra įjungta arba švies pastoviai, jeigu ZONE1 išjungta
Spauskite TEST/SCROLL kol pasieksite paskutinę sistemos zoną – 4, 8, 12 ar 16	
Dar kartą spauskite ENABLE/DISABLE	LED indikatoriai SOUNDER FAULT/DISABLED pastoviai švies geltonai
Paspauskite ENABLE/DISABLE	LED indikatoriai SOUNDER FAULT/DISABLED pradės blykčioti
Spauskite RESET išėjimui iš sirenos atjungimo režimo	Tokiu būdu bus atliekama pradinė pulto įjungimo procedūra (žr.6.1). Šiuo metu sirenos bus išjungtos.

Jūs galite nutraukti sirenų įjungimo režimą paspausdami TEST/SCROLL ,po ko pradinio sistemos įjungimo procedūra neprasidės.

„Vieno žmogaus“ testas

„Vieno žmogaus“ testo režimas leidžia sistemos instaliuotojui patikrinti sistemos veikimo efektyvumą – kaip sistemos detektoriai reaguoja į šilumą, dūmus, t.t.

„Vieno žmogaus“ testas zonai

Paspauskite TEST/SCROLL	LED indikatorius TEST pradės blykčioti ZONE1 LED blykčios geltonai (2 blykstelėjimai per sekundę) ZONE 1 randasi testavimo režime. Patikrinkite detektorius šioje zonoje, ar jie reaguoja į dūmus, karštį, t.t. MAG4 Plus įjungs sireną maždaug 2 sekundėm, informuodamas apie išprovokuotą gaisro aliarmą
Spauskite TEST/SCROLL sistemos testo pratęsimui	LED indikatorius TEST blykčios toliau. ZONE1 LED užges (zona daugiau nėra testavimo režime) ZONE2 LED blykčios geltonai (2 blykstelėjimai per sekundę) ZONE 2 randasi testavimo režime. Patikrinkite detektorius šioje zonoje, ar jie reaguoja į dūmus, karštį, t.t. MAG4 Plus įjungs sireną maždaug 2 sekundėm, informuodamas apie išprovokuotą gaisro aliarmą

Tęskite sistemos testavimą spausdami mygtuką TEST/SCROLL . Išėjimas iš „Vieno žmogaus“ testo įvyksta automatiškai po paskutinės zonos testo procedūros pabaigos, arba bet kuriuo metu paspaudus mygtuką RESET .

Garsinė signalizacija įjungiama po kiekvieno Aptarnavimo Režimo nustatymo.

Signalizacija išjungiama paspaudžiant SILENCE BUZZER .

7. INDIKACIJOS

7.1 Gedimų indikacijos

Indikacijos priekiniame panelyje	Indikacijos pagrindiniame modulyje	Gedimo aprašymas
GENERAL FAULT + blykčiojimas geltonai (1 blyksnis per sekundę) zonos LED kur įvyko gedimas*		• Zonos gedimas – atvira ar užtrumpinta schema • Nuimta detektoriaus galvutė
GENERAL FAULT + blykčiojimas SAUNDER FAULT/DISABLE	LED indikatoriai SND1, SND2, SND3 ar SND4 priklausomai nuo zonų skaičiaus **	Sirenos schemos gedimas – atvira ar užtrumpinta schema
GENERAL FAULT + POWER SUPPLY 230V nešviečia	AC indikatorius šviečia pastoviai	Nėra pagrindinio maitinimo
GENERAL FAULT + POWER SUPPLY 230V šviečia	AC indikatorius blykčioja	Baterijų užkrovimo gedimas
GENERAL FAULT	LED indikatorius BATT LOW/LOST šviečia pastoviai	Atjungtos baterijos
GENERAL FAULT	LED indikatorius BATT LOW/LOST blykčioja	Žemas baterijų lygis
GENERAL FAULT	RPT indikatorius***	• Nėra sujungimo su Kartotuvo paneliu • Kartotuvo gedimas
GENERAL FAULT	AUX indikatorius	Papildomo maitinimo gedimas
GENERAL FAULT	EARTH indikatorius	Įžeminimo schemos užtrumpinimas
GENERAL FAULT	uPFAULT indikatorius	Procesoriaus gedimas

*yra įmanoma gedimams kurie įvyksta vienu metu keliose zonose – zonų su gedimais LED indikatoriai blykčioja;
**kur gedimas įvyko sirenos išplėtėjo schemoje, SND1, SND2, SND3 ar SND4 specifinio modulio LED indikatoriai, priklausomai nuo schemų skaičiaus;
***Tik MASTER ar SLAVE režimuose

Sistemoje naudojami saugikliai yra savaime atsistatantys išskyrus tuos, kurie naudojami centrinio maitinimo tiekimui ir baterijose. Priekinis panelis atvaizduoja GENERAL FAULT indikacijos būdu apie bet kokio saugiklio įjungimą (pertraukimą), kai saugiklis atsistato, panelis automatiškai grįžta į Normalų režimą.

PASTABA: gedimo indikacija neatvaizduojama nedelsiant. Egzistuoja nedidelis uždelsimas priklausomai nuo gedimo tipo. Po gedimo priežasties pašalinimo pultas automatiškai grįžta į Normalų režimą.

7.2 Funkcionavimo režimo indikacijos

Funkcionavimo režimas	LED indikacijos	Garsinė signalizacija
Normalus	• Žalias POWER SUPPLY 230V indikatorius šviečia priekiniame panelyje	
Gaisro (įjungta ***Fire*** relė)	• Vienu metu šviečia du FIRE(gaisro) LED indikatoriai – zonos/zonų (taip pat raudoni) kur vienu metu įvyko aliarmai • LED indikatoriai lieka šviesti net po mygtuko SILENCE BUZZER paspaudimo	• Įjungiamos sirenos, jos gali būti išjungtos paspaudžiant mygtuką SILENCE ALARM ir gali būti įjungtos paspaudžiant mygtuką SOUND ALARM . • Įjungiamas vidinis zumeris. Jis išjungiamas paspaudžiant SILENCE BUZZER . •
Gedimo (FAULT) įjungta gedimo relė	• Geltonas GENERAL FAULT LED ir gedimo LED užsidega vienu metu, atitinkamai lentelei skirsnyje 7.1	• Įjungiamas vidinis zumeris. Jis išjungiamas paspaudžiant SILENCE BUZZER .
TEST Tikrinamas sistemos veikimo efektyvumas	• Ten, kur atliekamas testas, du geltoni LED indikatoriai blykčioja vienu metu – TEST indikatorius ir Zonos LED (taip pat geltonas, 2 blyksniai per sekundę)	• Įjungiamas vidinis zumeris. Jis išjungiamas paspaudžiant SILENCE BUZZER .
DISABLE Atjungtos zonos ir/arba sirenos	• Užsidega geltonas ENABLE/DISABLE LED indikatorius • Atitinkamos zonos LED užsidega geltonai, rodydamas atjungtas zonas • Geltonas indikatorius SAUNDER FAULT/DISABLE užsidega atvaizduodamas atjungtas sirenas	

BENDRA MAG4 SUJUNGIMŲ DIAGRAMA

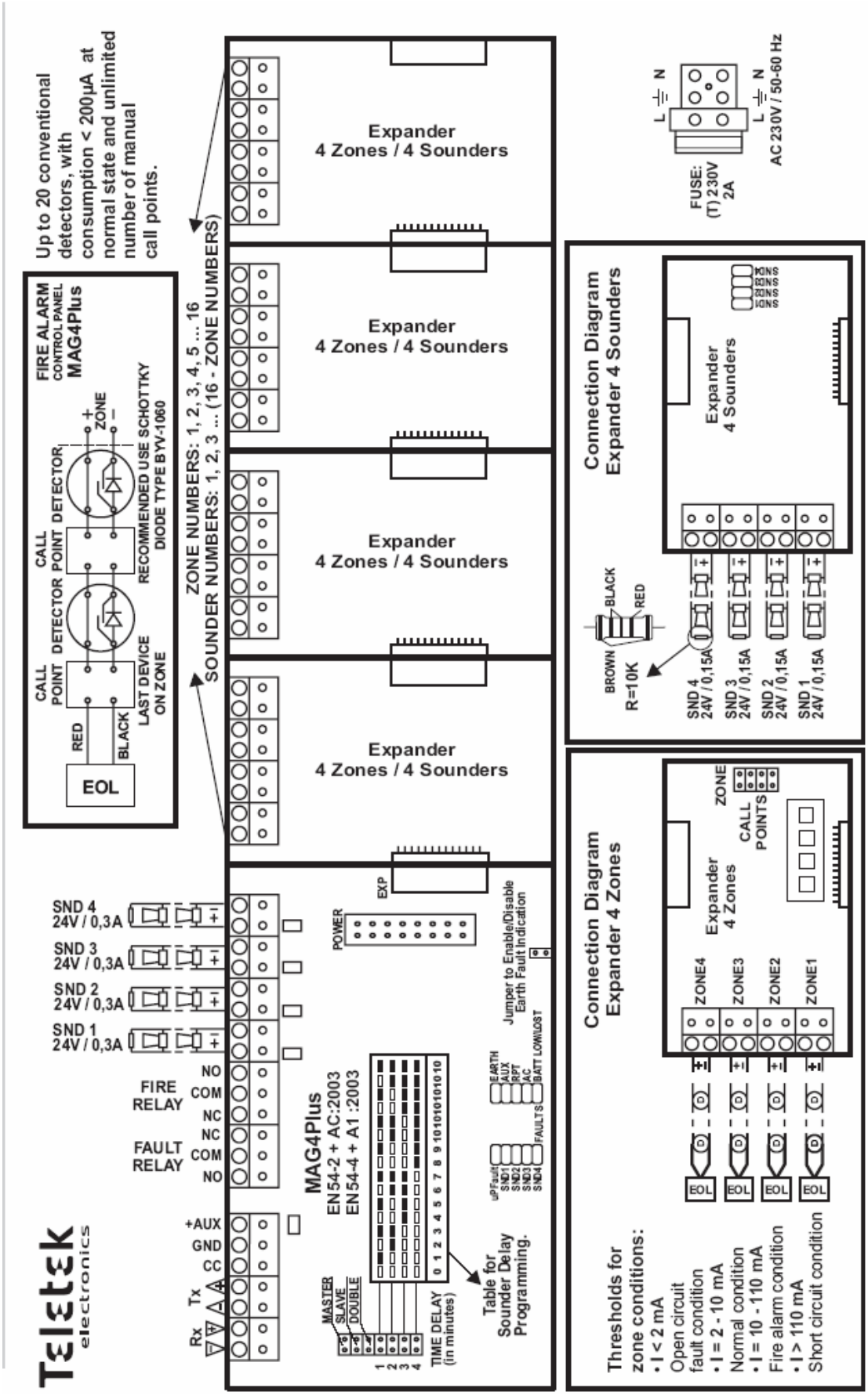

GAISRO ALIARMŲ ĮRAŠAI

Instaliacijos adresas
Kontaktinis asmuo
Telefonas
FAX:
Užbaigimo data:
Patvirtino:
Kontrakto nuoroda:

Aptarnavimo intervalai mėnuo/ketvirtis/pusmetis/etai

Zonos Nr	Radimosi vieta	Detektoriaus tipas ir jų kiekis zonoje				
		Ion	Ph	RoR	F/T	C.P.
1						
2						
3						
4						
5						
6						
7						
8						
9						
10						
11						
12						
13						
14						
15						
16						
Viso:						

Ion – jonizacijos detektorius
Ph – fotoelektriniai detektoriai
RoR – šilumos greičio kitimo detektoriai
F/T - fiksuotos temperatūros detektoriai
CP – rankinis signalizatorius

Sistemą instaliavo_____

Telefonas/faksas:_____

APTARNAVIMO ĮRAŠAS

Vizito data	Patikrintos zonos	Pastebėti gedimai	Inžinieriaus parašas	Sekantis patikrinimas
	1 2 3 4 5 6 7 8 9 10 11 12 13 14 15 16		vardas	
	1 2 3 4 5 6 7 8 9 10 11 12 13 14 15 16		vardas	
	1 2 3 4 5 6 7 8 9 10 11 12 13 14 15 16		vardas	

GAISRO ĮVYKIŲ REGISTRAVIMAS

Data	Laikas	Gaisras	Zonos nr.	Gedimas t/n ir tipas	Veiksmai	Pavadinimas

ATSARGINIŲ DALIŲ SĄRAŠAS

MAG4 Plus atsarginių dalių komplektas			
1.		Varžė 10K ±1%, 0,25W	2
2.		Kaišteliai 6x30 mm	4
3.		Saugiklis 2A, F-tipo 5x20mm	1
4.		Saugiklis 7A (7,5), Mobilaus tipo	1
5.		Varžtas M4x40 kryžminis DIN7985	4
6.		Varžtas M4, 2x35 kryžminis DIN7981	4
7.		Poveržlė M4 DIN522	4
8.		Varžtas M4x30 kryžminis DIN965	2
9.		Perjungiklis	2
10.		Kabelio dirželis 2,5/160mm	2
11.		Kreipiamosios indikacijai	4
12.		EOL - modulis	2
13.		Plastmasiniai dangteliai	21
4 zonų išplėtimo modulio atsarginių dalių komplektas			
14.		Varžtas M3x6 DIN7985	4
15.		Kreipiamosios indikacijai	1
16.		4 zonų išplėtėjo terminalo modulis su EOL - moduliu	1
17.		Perjungiklis	1
4 sirenų išplėtimo modulio atsarginių dalių komplektas			
18.		Varžtas M3x6 DIN7985	4
19.		Kreipiamosios indikacijai	1
20.		4 sirenų išplėtimo terminalo modulis su 10K varžomis	1